SPECIFICATION APPLIED

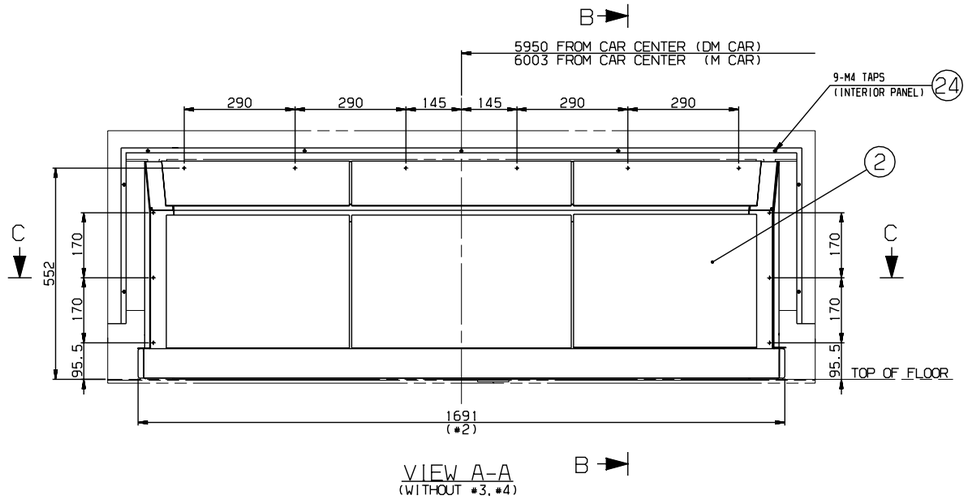

VIEW A-A
(WITHOUT #3, #4)

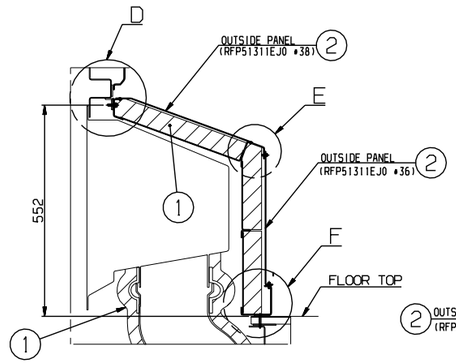

SECTION B-B
(#1, #2)

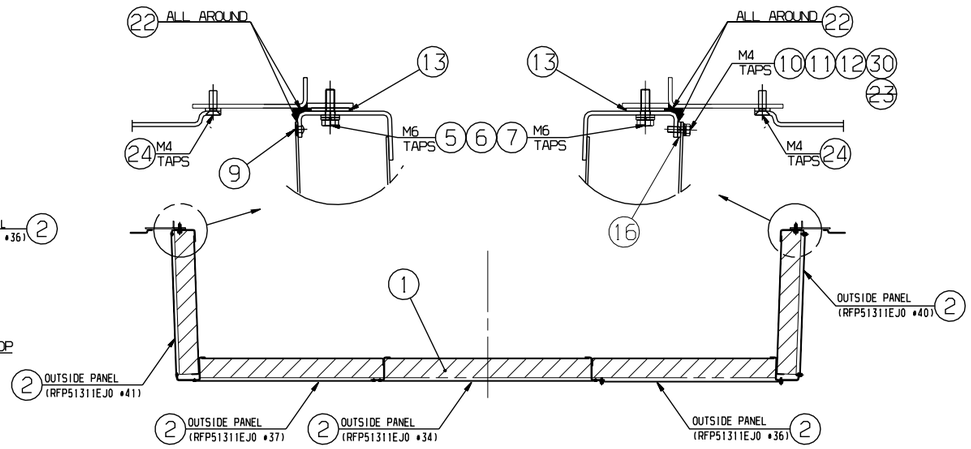

SECTION C-C
(WITHOUT #3, #4)

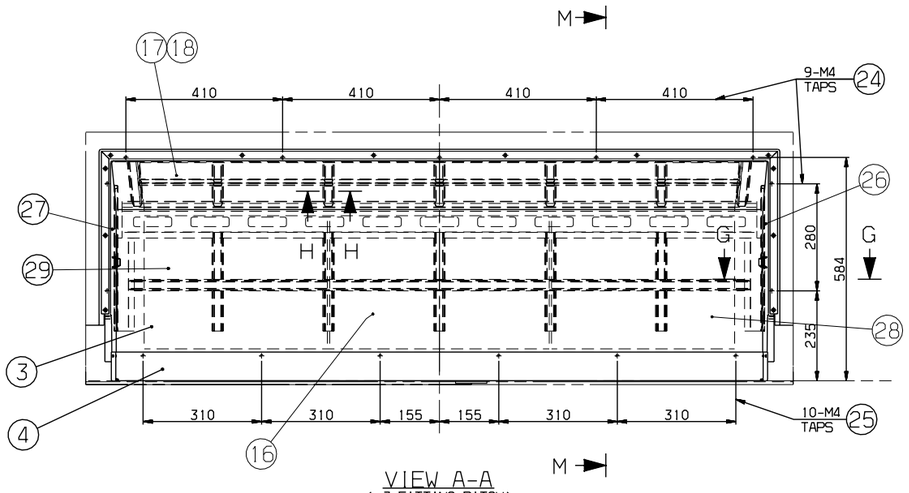

VIEW A-A
(#3 FITTING PITCH)

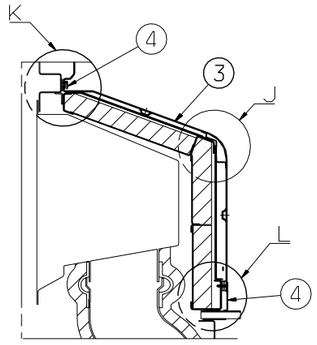

SECTION M-M
(#3, #4)

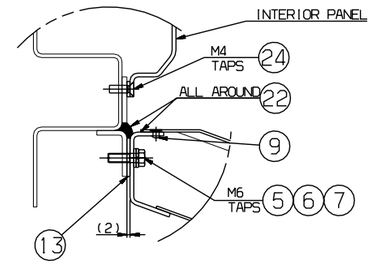

DETAIL D
SCALE=1/2

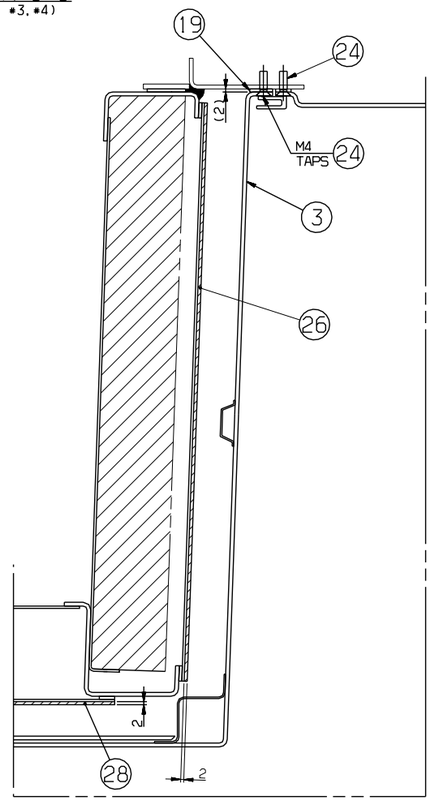

SECTION G-G
SCALE=1/2

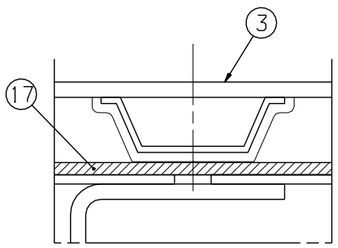

SECTION H-H
SCALE=2/1

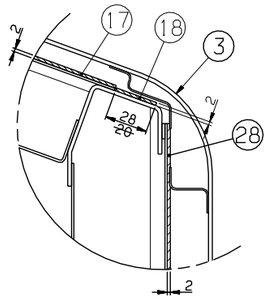

DETAIL J
SCALE=1/2

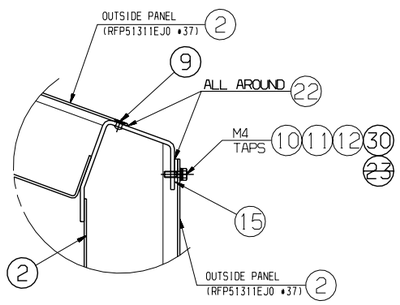

DETAIL E
SCALE=1/2

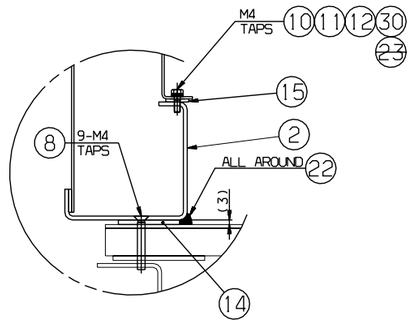

DETAIL F
SCALE=1/2

일반공차 GENERAL TOLERANCE			
치수 구분		등급 GRADE	
		A	B
절삭 CUTTING	~ 400	2	4
	~ 30	2	3
	~ 10	1	1.5
용접 WELDING	~ 3	0.5	1
	~ 3150	-	7
	~ 1600	4	5
	~ 800	3	4
	~ 400	2	3
	~ 200	1.5	2
	~ 100	1	1.5
등급 GRADE		A	B
주강, 주물품 (±) CASTING			
	~ 20M	8	14
	~ 15M	7	12
	~ 12M	6	10
	~ 8M	5	8
	~ 4M	4	6
	~ 2M	3	4
	~ 1M	2	3
	~ 315	1	2
	~ 120	1	2
	~ 30	1	1
등급 GRADE		A	B
용접 구조물 (±) WELDING			
	~ 20M	-	6.0
	~ 15M	-	5.0
	~ 12M	-	4.0
	~ 8M	-	3.0
	~ 4M	0.8	2.0
	~ 2M	0.5	1.2
	~ 1M	0.3	0.8
	~ 315	0.2	0.5
	~ 120	0.15	0.3
	~ 30	0.1	0.2
	1~6	0.05	0.1
등급 GRADE		A	B
기계 가공품 (±) MACHINING			

기호 MARK	일 자 DATE	변 경 내 역 DETAIL OF REVISION(E.C NO.)	설변번호 E.C NO.	설계 DSN	검도 CHK	승인 APP
기호 MARK	일 자 DATE	변 경 내 역 DETAIL OF REVISION(E.C NO.)	설변번호 E.C NO.	설계 DSN	검도 CHK	승인 APP

품번 NO.	부품 번호 PART NO.	품명 DESCRIPTION	재질 MATERIAL	수량 Q'TY	중량 W.T	비고 REMARKS
승인 APP	JeongYul Lee 2014.10.27	재질 MAT'L ASSY				
검도 CHK	KeongBong Park 2014.10.27	품명 TITLE	COVER, ENGINE FILTER, FITTING (1/2)			
설계 DSN	HeonUk Lee 2014.10.27	중량 G.W				
제도 DRG	HeeSook Jeong 2014.10.27	도면 번호 DRG. NO	MS RFP51301EJ0	Ver. 00 Rev. -A		RSD1402
		일반 공차 MC WD CT	B B B	SCALE 1/8	매수 SHEET 1 of 2	RFP-
		SIZE A1				넌-PRJT
		참고 REF. NO.				참리번호

HYUNDAI Rotem 현대로템주식회사

본 도면은 당사 재산권과 기술비밀이 포함되어 있으며 무단복제 및 배포를 금합니다. PROPERTY OF ISSUING ENTITY, CANNOT BE DISTRIBUTED OR REPRODUCED WITHOUT AUTHORIZATION.

CATIA